Installationsset / Anschlußzubehör

Econpact 25C+35C

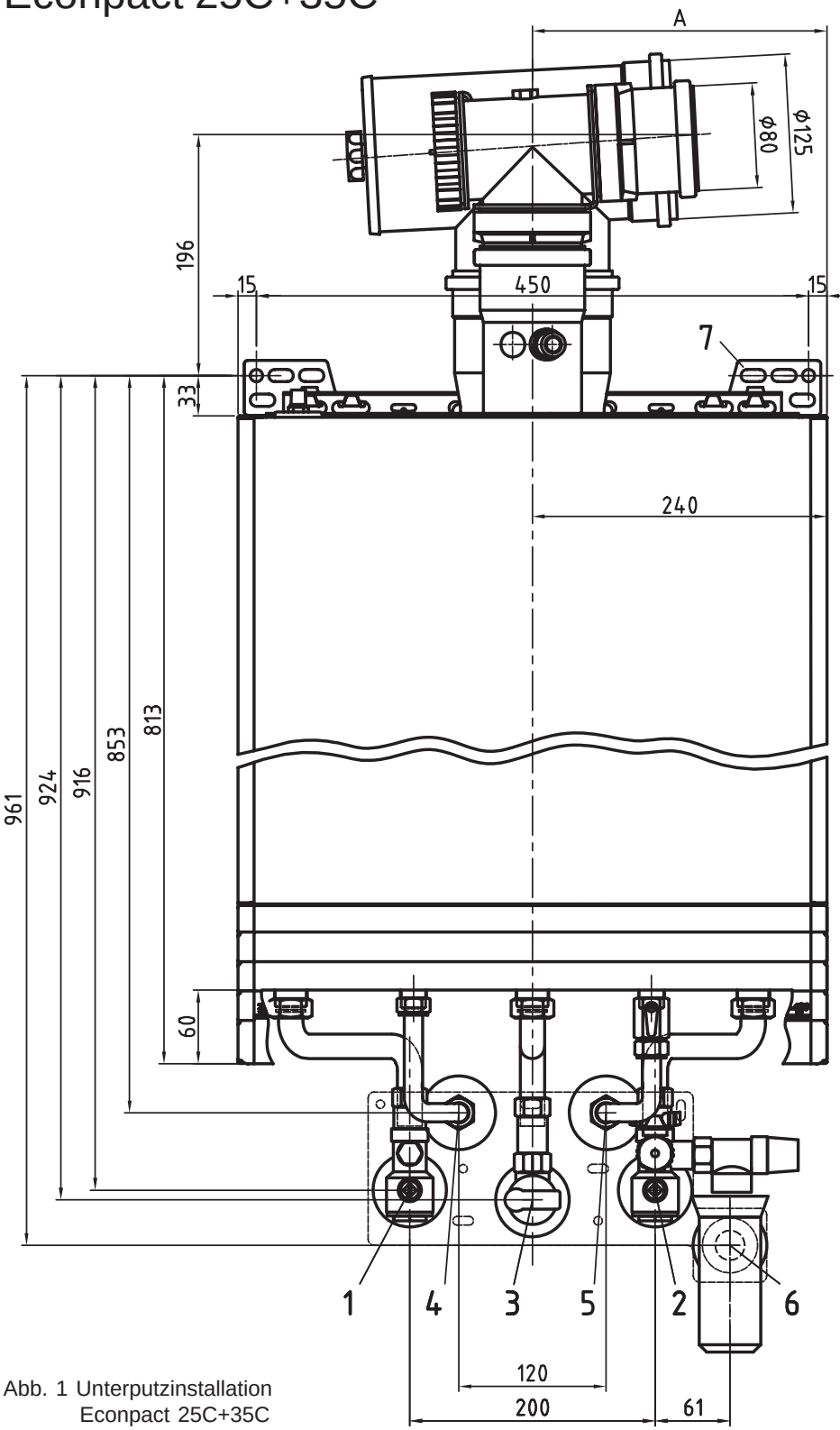

Econpact	A
25 C	195 mm
35 C	240 mm

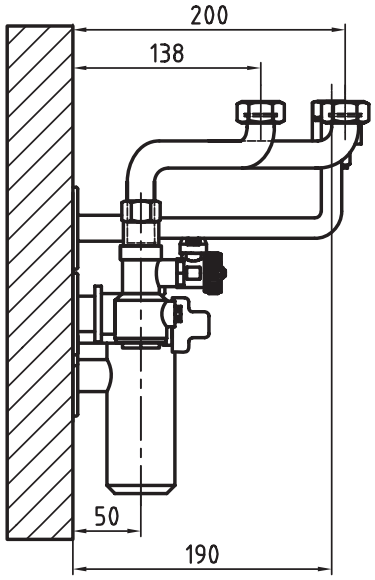

Abb. 1 Unterputzinstallation
Econpact 25C+35C

1 Heizungsvorlauf (Rp 3/4“ x 20 mm)
2 Heizungsücklauf (Rp 3/4“ x 20 mm)
3 Gasanschluß (Rp 1/2“ x 20 mm)
4 Warmwasseranschluß (R 1/2“)
5 Kaltwasseranschluß (R 1/2“)

Installationsset IUPC+M2C+R
Art.- Nr.: 011081

Installationsset IUPC+R
Art.- Nr.: 011340

6 Ablauf
7 Montageschiene

RAPIDO WÄRMETECHNIK GMBH

Rahserfeld 12, D-41748 Viersen
Postfach 10 09 54, D-41709 Viersen
Telefon: ++ 49 (0) 21 62 / 37 09-0
Fax Zentrale: ++ 49 (0) 21 62 /37 09 67
Fax Kundendienst: ++ 49 (0) 21 62 / 37 09 53
Kundendienst-Hotline: 0180 - 53 53 581*
Internet: http://www.rapido.de/
e-Mail: information@rapido.de

* 0,12 € pro Minute

Technische Änderungen, auch ohne vorherige Ankündigung, vorbehalten.

05-05 Rü Art.-Nr.: 011357